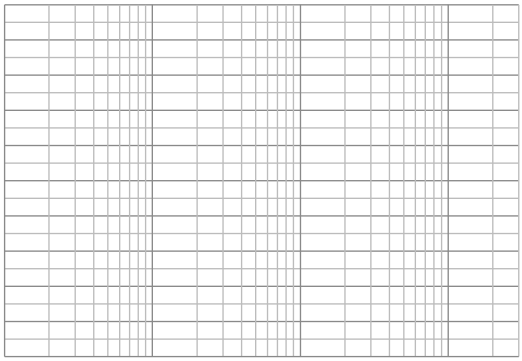

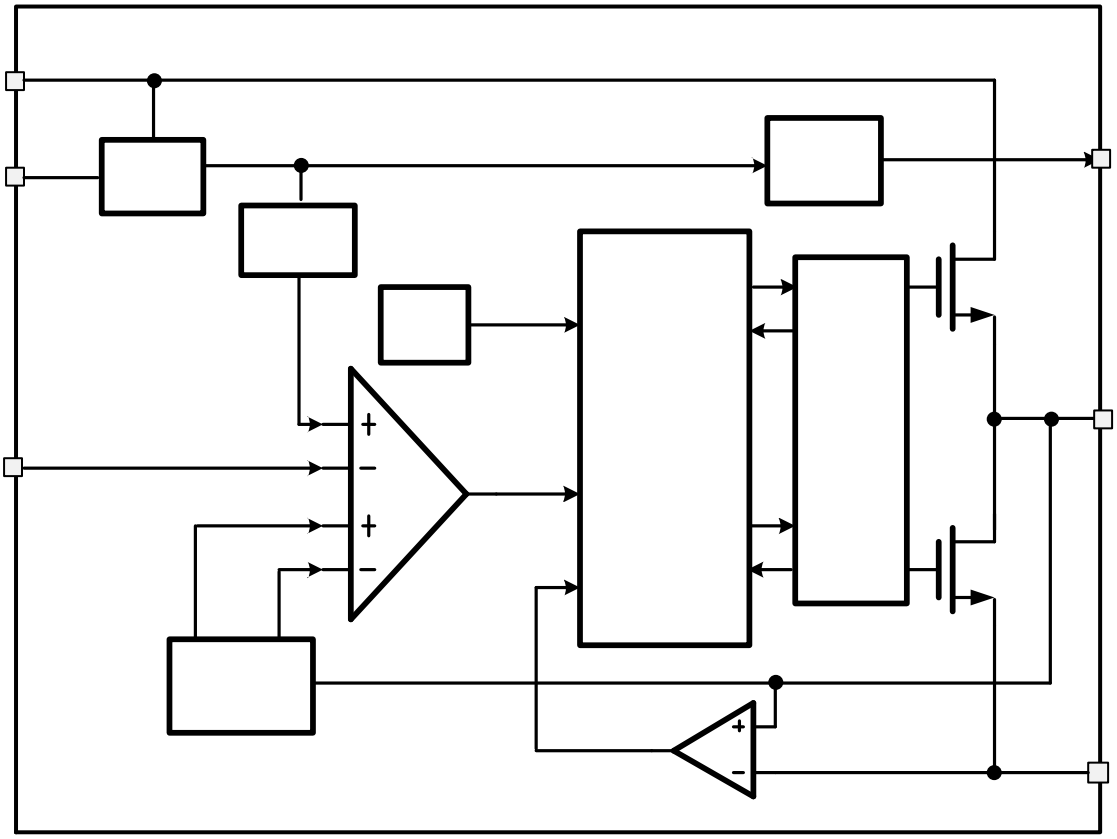

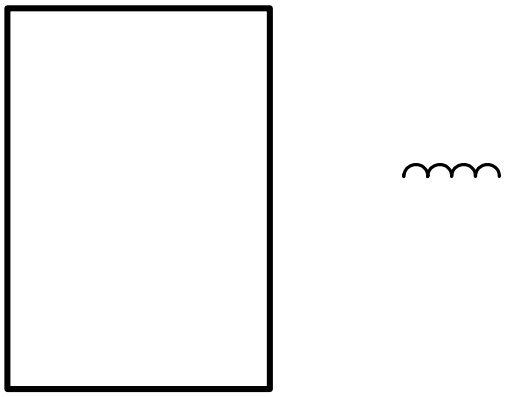

Input)•0•F•H•U D•P•L•F•0•E•\•S D•V•V•0•F•D•S•D•F•L•W•R•U•0•L•V•0•U•H•F•R•P•P•H•Q•G•H•G•0